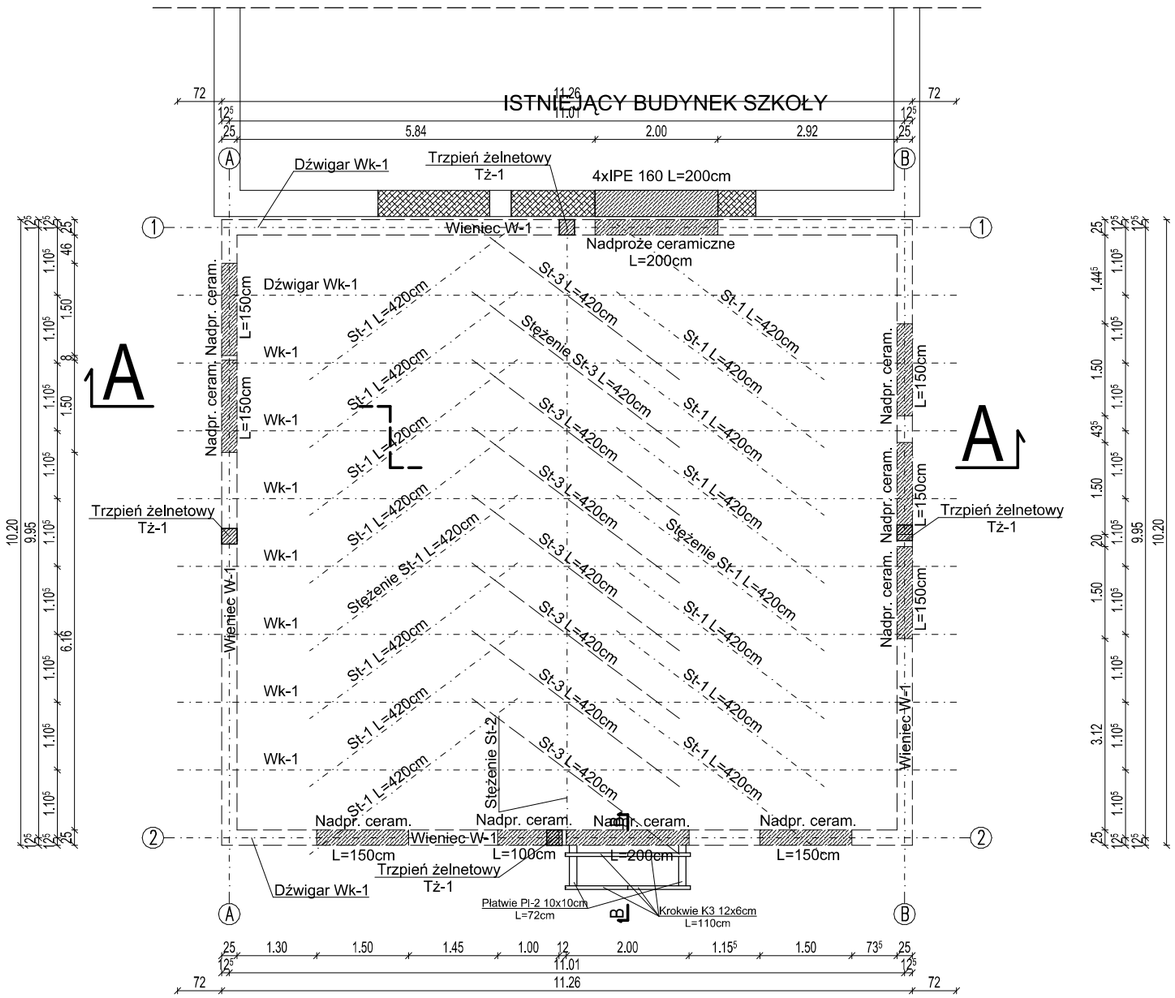

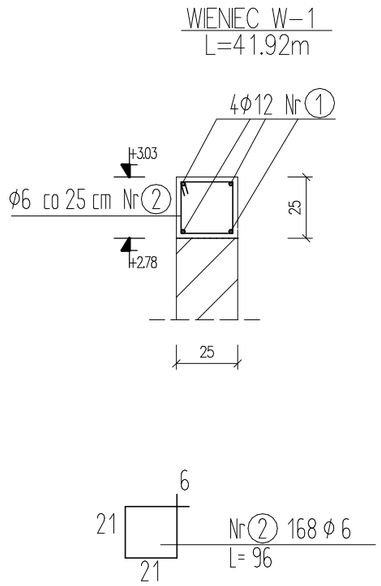

ZEST. STALI ZBROJ. WIEŃCA W-1, TRZPIENIA Tż-1					
Nr pręta	Średnica	Długość	Liczba ogółem	Długość łączna	
				St3S	18G2
	mm	cm	szt.	m	m
1	12	41,92	4		167,68
2	6	96	300	288,00	
2	12	430	16		68,80
Długość łączna			[m]	288,00	236,48
Masa jednostkowa			[kg/m]	0,222	0,888
Masa jednostkowa			[kg]	63,94	209,99
MASA RAZEM			[kg]	273,93	

UWAGI:
1) W narożach połaczenia zbrojenia głównego na zakład min.60cm - wkładki ø12 (34GS)
2) Wieniec W-1 o wymiarach 25x25 cm wykonać jako żelbetowy monolityczny
3) Wiązary W_K-1 kratownicowe, konstrukcji drewnianej z jednolitych elementów. Połączenia wezłów na płytki kolczaste np. w technologi Mitek. projekt roboczy zostanie wykonany przez wykonawcę wiązarów.
4) Wiązary kratowe opierać na murze poprzez podwaline drewnianą o wymiarach 7 x 14 cm. Istotnym elementem jest sposób mocowania wiązarów mijankowo z podporami przegubowo-przesuwnymi i nieprzesuwnymi dla każdego wiązara. Nie dopuscza się wykonania wiązarów z obiema skrajnymi podporami nieprzesuwnymi lub przesuwnymi.
5) Stężenia pionowe podłużne wykonać z desek 3,2x12cm w formie "X" na całej długości dachu (w kalenicy). Stężenia poziome z desek 3,2x12cm łączących ze sobą co najmniej 3 kolejne dźwigary mocowanych do pasa górnego od spodu (po jednym stężeniu na połać) oraz do pasa dolnego od góry.
5) Podwalinę drewnianą należy przymocować do muru za pomocą kotew stalowych M16 wyprowadzonych z wieńca w rozstawie co 1m. Wiązary montować za pomocą łączników systemowych do wiązarów (z przesuwem i bez przesuwu)
6) Wszytkie elementy drewniane stykające się z murem bądź elementami żelbetowymi należy odizolować min. 2 warstwami papy asfaltowej
7) Obudowę ścian szczytowych na dźwigarach drewnianych wykonać z płyt OSB gr. 22mm oraz styropianem gr. 15cm.
8) Wszystkie elementy drewniane należy zabezpieczyć preparatami ognioodpornymi oraz przed korozją biologiczną przez min. 2 krotne smarowanie preparatem solnym "INTOX S" wg wytycznych i zaleceń producenta lub inne środki do stosowania w budownictwie mieszkalnym
9)Przy wykonywaniu więźby dachowej należy kierować się wiedzą techniczną oraz zaleceniami producentów.
10) Trzpień żelnetowy Tż-1 wykonać jako monolityczny zbrojony prętami 4ø12 ze stali A-III(34GS) oraz strzemionami ø6 A-I(St3S) w rozstawie co 8/15cm.

BETON	B20
DREWNO	C30
STAL ZBROJENIOWA	A-III (34GS)
STAL STRZEMION	A-I (St3S)
OTULINA	a = 2 cm
IZOLACJA POZIOMA	2x PAPA

PRZEKRÓJ B-B
1:50

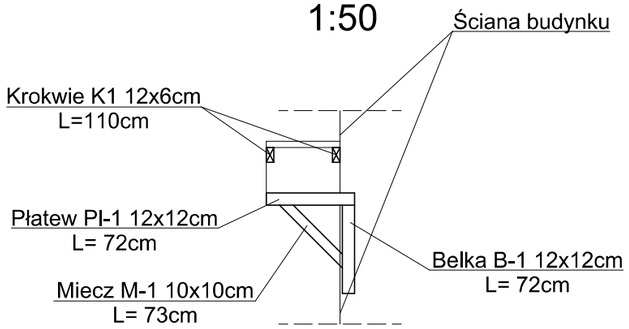

TRZPIEŃ Tż-1 (4szt.)
L=3.88m

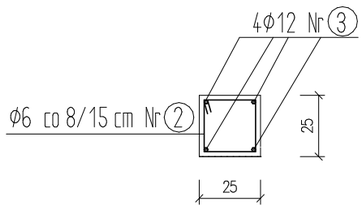

NADPROŻA TYPU L-19			
NR	Symbol	Ogółem sztuk	Uwagi
	L=100	2	Ceramiczne
	L=150	14	Ceramiczne
	L=200	4	Ceramiczne

ZESTAWIENIE DREWNA				
1) PODKŁADKA Pd-1	7x14cm	L= 10,20m;	szt.2,	V=0,200m³
2) PŁATEW Pl-1	12x12cm	L= 0,75m;	szt.2;	V=0,022m³
3) KROKIEW K-1	6x12cm	L= 1,10m;	szt.4;	V=0,032m³
4) STĘŻENIE St-1	3,2x12cm	L= 4,20m;	szt.16;	V=0,258m³
5) STĘŻENIE St-2	3,2x12cm	L= 2,00m;	szt.18;	V=0,138m³
6) STĘŻENIE St-3	3,2x12cm	L= 4,20m;	szt.8;	V=0,129m³
7) BELKA B-1	12x12cm	L= 0,75m;	szt.2;	V=0,022m³
8) MIECZ M-1	10x10cm	L= 0,75m;	szt.2;	V=0,008m³
9) WIĄZARY KRAT. Wk-	8x14cm	L= 7,25m;	szt.10;	V=3,300m³
				V=6,681m³

AWIM *AGENCJA WSPIERANIA INICJATYW MIESZKANIOWYCH*
Biuro Projektowo - Budowlane
46-100 Namysłów, ul. Dworcowa 4
tel. 077 4105199

TEMAT	RZUT WIEŃCÓW ORAZ WIĘŹBY DACHOWEJ			
OBIEKT	KOMPLEKS BOISK SPORTOWYCH ORLIK 2012			
LOKALIZACJA	BĄKOWICE; dz. nr 252/2			
ASYSTENT	inż. A. Dobrowolski	(podpis)	SKALA 1:100	DATA 07. 2012
PROJEKTANT	mgr inż. M. Łężny upr.nr OPL/0687/POOK/11	(podpis)	BRANŻA KONSTRUKCJA	NR RYS./STR. K 2/